BKB metal

DESIGNING FUTURE
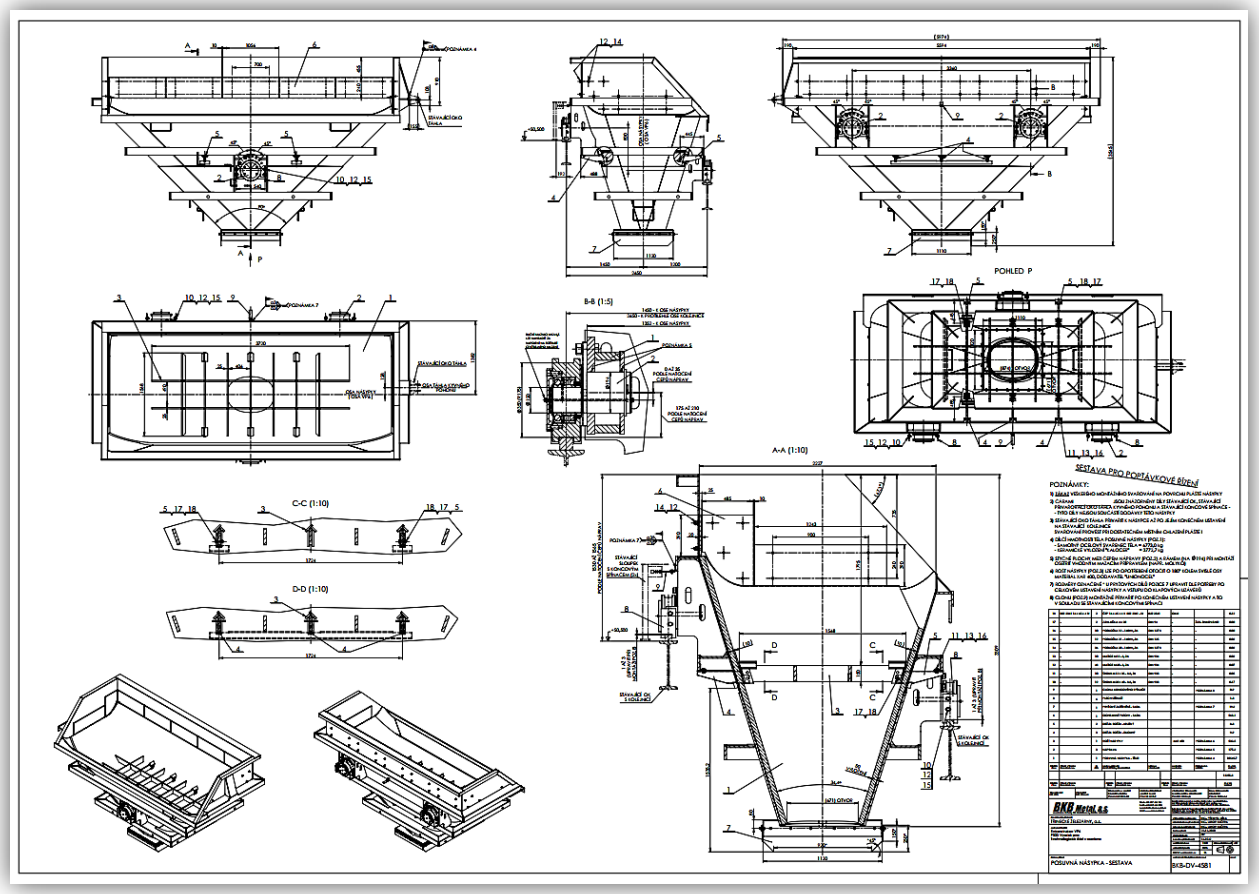
Title:	Rekonstrukce VP6 / General revamp of BF6
Site / Client:	TŘINECKÉ ŽELEZÁRNY, a.s. (CZ)
Scope of work:	Dodávka posuvné násypky / Skip collecting chute delivery
Date:	2021